WAQ 28390SN

Vaskemaskine
Avantixx 7 VarioPerfect

BOSCH
Invented for life

WAQ 28390SN	hvid

Produktegenskaber
- Kapacitet: 1 - 7 kg
- Energieffektivitetsklasse: A+++
- Maksimale centrifugeringshastighed: 1400 omdr./min
- VarioPerfect: Energi- eller tidsforkortelse af program med perfekt vaskeresultat.
- waveDrum tromlesystem for skånsom eller intensiv vask
- ActiveWater tilpasser automatisk vandmængden
- AntiVibration Design: Øget stabilitet og mere stille gang
- Display for programforløb, resttid og op til 24 t forskudt start.
- Specialprogrammer: Sport, SuperHurtig 15', Mix, Uld-/håndvask og Finvask/Silke
- TouchControl-taster: AntiKrøl, Vand plus, EcoPerfect, SpeedPerfect
- Gennemstrømningssensor for optimalt vandforbrug
- Mængdeautomatik
- Beskyttelse imod lækage
- Skumkontrol
- Ubalancekontrol
- Selvrensende sæbeskuffe
- Indsats til flydende vaskemiddel
- Indikator for overdosering
- Elektronisk spærring af lugeåbning
- Ekstra lydisolering
- 32 cm stor luge med 165° åbningsvinkel

Ekstra tilbehør
WMZ 2380 Tilløbsslange til vaskemaskine

EAN-kode
4242002628585

Grundlæggende data
Produktmål (mm): 848 x 598 x 550
Tilslutningseffekt (W): 2300
Energiforbrug årligt (kWt/årligt) - ny (2010/30/EC): 174
Vandforbrug årligt (l/årligt) - ny (2010/30/EC): 8140
Støjniveau ved vask (dB(A) re 1 pW): 51
Støjniveau ved centrifugering (dB(A) re 1 pW): 71

Skabt: 2011-10-31

A+++ Energi-klasse | A Vaske-evne | B Centrifugerings-evne | 7 kg | VarioPerfect | ActiveWater

Partner | Selected

Bosch Hvidevarer, Telegrafvej 4, 2750 Ballerup Tlf. 44 89 80 80 Telefax 44 89 86 68
www.bosch-home.dk

WAQ 28390SN

Vaskemaskine
Avantixx 7 VarioPerfect

BOSCH
Invented for life

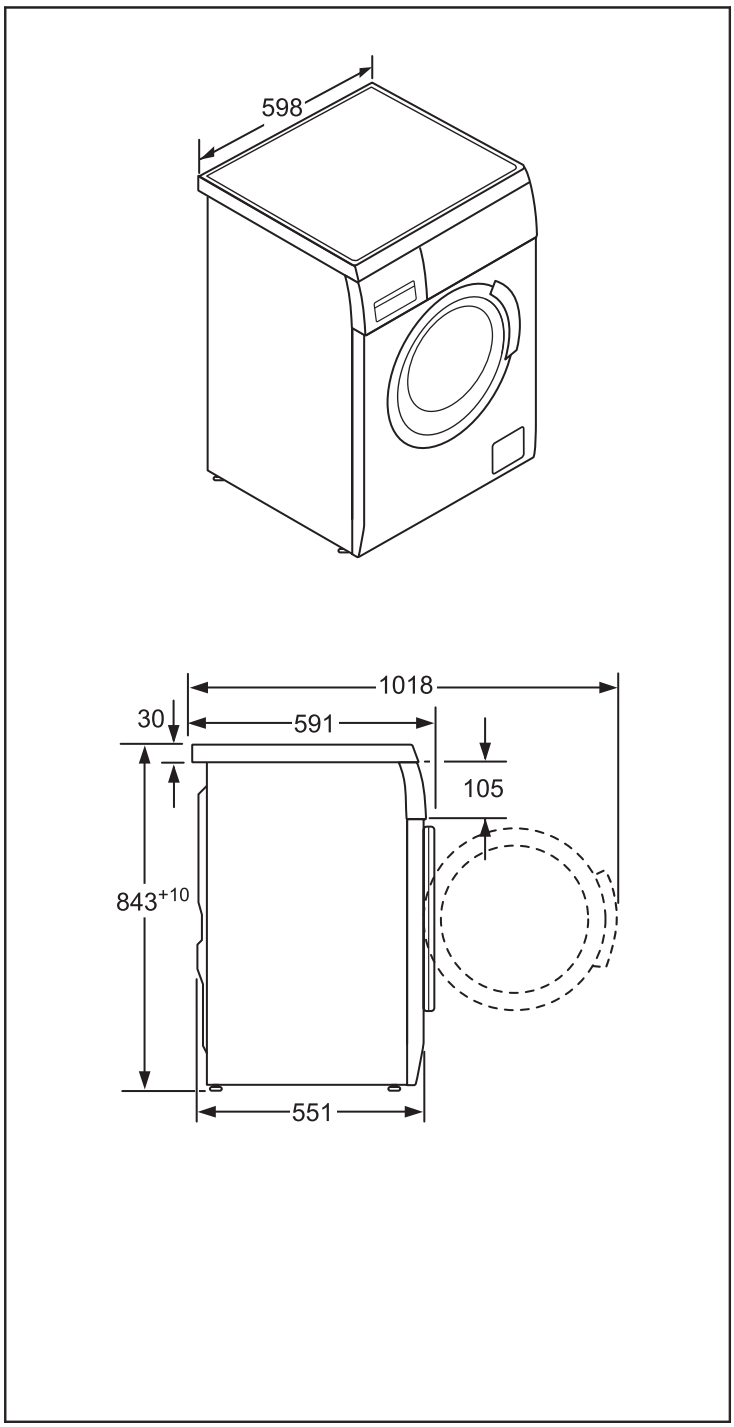

Bosch Hvidevarer, Telegrafvej 4, 2750 Ballerup Tlf. 44 89 80 80 Telefax 44 89 86 68
www.bosch-home.dk